Avant l'utilisation du support

Vérifier le réglage de la butée du Yomper.
La butée permet d'empêcher le Yomper de faire basculer le fauteuil en arrière.

Les butées du Yomper et du support doivent venir en contact
lorsque les roues avant du fauteuil sont surélevées de 120mm.

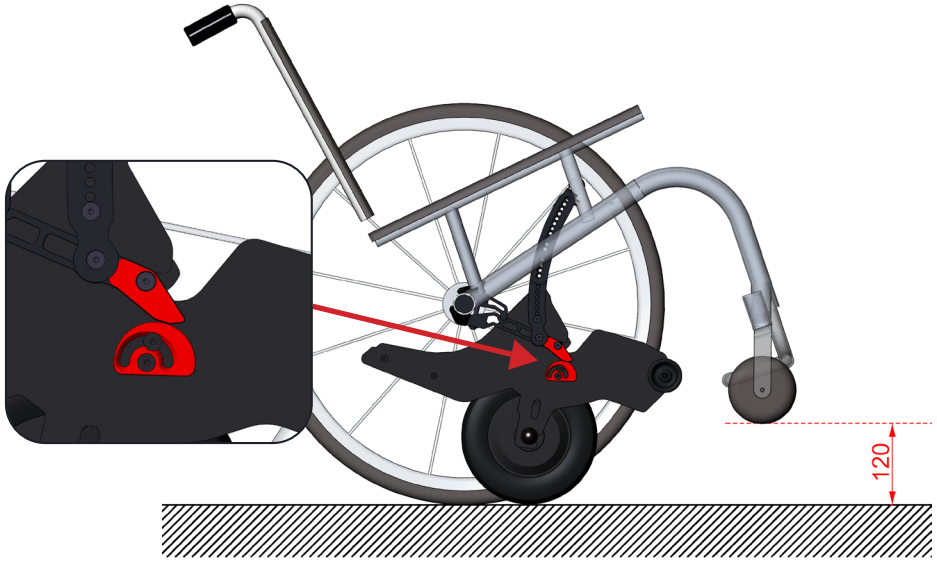

YOMPER+

Installation du support du Yomper pour fauteuil rigide

acekare

Site web : www.acekare.com ACEKARE 7 rue Mireport 33 310 LORMONT FRANCE

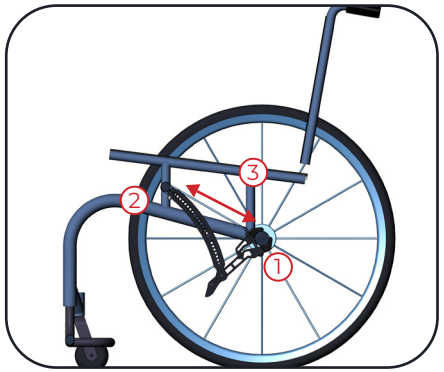

Le support du Yomper s'installe sur tous les fauteuils dont :

1. le diamètre de la barre de carrossage est compris entre 15 et 40 mm.
2. le diamètre de la barre sous assise est compris entre 12 et 60mm.
3. le diamètre des roues est compris entre 24 et 26 pouces.

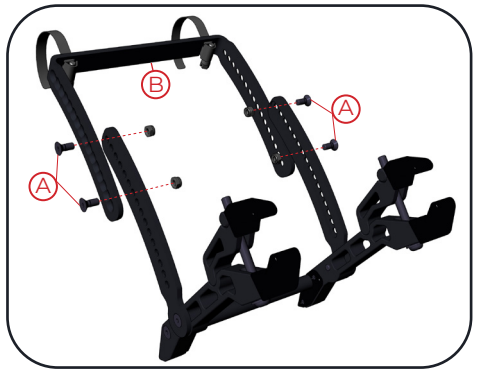

1. Dévissez les vis et écrous A pour retirer la partie B de la «Reprise de couple».

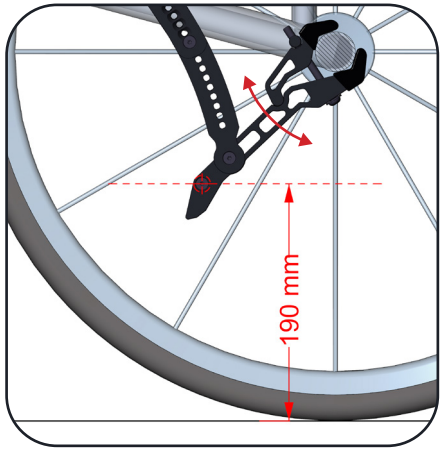

4. Réglez la hauteur de la barre d'attelage du Yomper entre 190mm et 210mm du sol et serrez les pinces afin de conserver ce réglage.

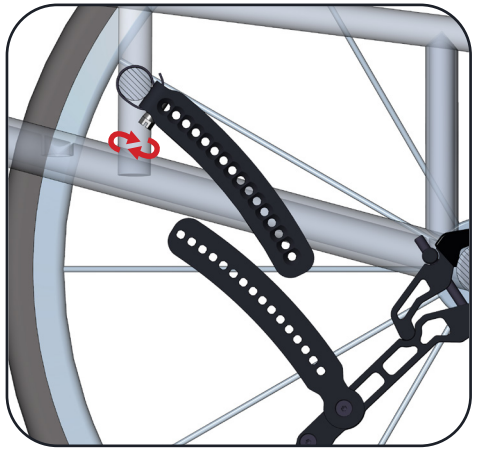

5. Positionnez la partie B (fig. 1) de la «Reprise de couple» sur la barre sous assise à l'aide des colliers.

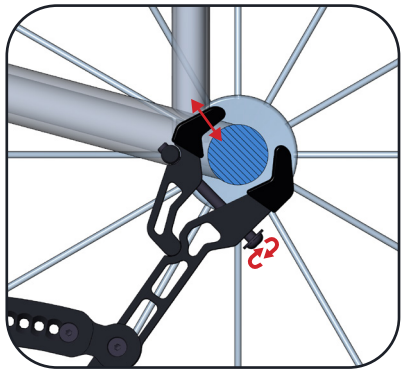

2. Positionnez les deux pinces sur la barre de carrossage à l'aide de la vis de serrage.

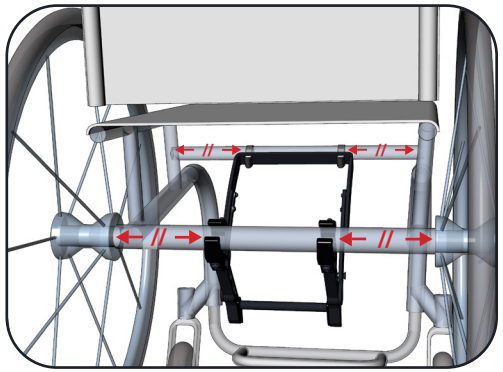

3. Assurez-vous de bien positionner le support de façon symétrique au cours de l'installation.

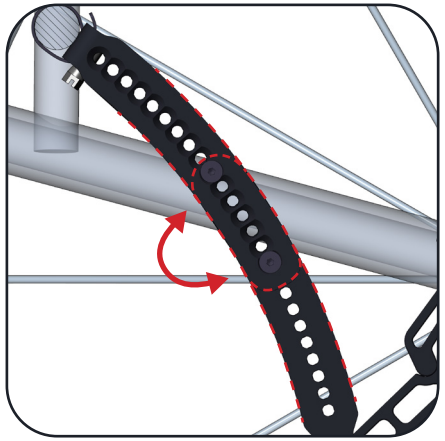

6. Vissez les quatre vis A (fig. 1) aux extrémités des deux parties de la « Reprise de couple ».

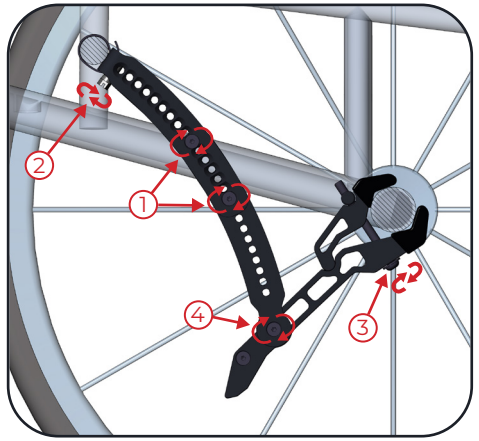

7. **Vérifiez avant serrage final**

- la symétrie de l'installation du support
- la hauteur de la barre d'attelage et corrigez si nécessaire.

Serrez finalement l'ensemble des vis du support dans le sens de la numérotation.